Каталог запасных частей TableTop

Версия каталога 1.2

Наименование узла	Обозначение узла	Лист №
Настольный кофейный автомат Nero		2
Дверь в сборе	УВЕК.695255.ТТ002	3
Группа эспрессо в сборе		4
Кофемолка в сборе	УВЕК.436714.ТТ004	5
Экран графический в сборе	УВЕК.467846.ТТ001	6
Блок коммутации	УВЕК.469218.ТТ001	7
Держатель трубок в сборе	УВЕК.304121.ТТ004	8
Датчик отхода	УВЕК.436714.ТТ002	9
Группа миксеров в сборе	УВЕК.469541.ТТ001	10
Кронштейн впускного штуцера в сборе	УВЕК.301329.ТТ001	11
Комплект подачи воды от водопровода	УВЕК.301329.ТТ003	12
Группа контроля отхода воды в сборе	УВЕК.301329.ТТ002	13
Поплавок в сборе	УВЕК.304121.ТТ008	14
Поплавковая камера	CM012-366-00	15
Группа бойлера	УВЕК.469541.ТТ003	16
Группа бойлера	УВЕК.469541.ТТ003	17
Бойлер в сборе	УВЕК.469541.ТТ004	18
Помпа бойлера в сборе	CM012-111-01	19
Миксер в сборе	CM012-121-03	20
Группа эспрессо	CM012-113-00_A	21
Редуктор группы эспрессо	206D4037B	22
Дозатор	CM012-195-00	23
Кофемолка	CM012-196-00	24

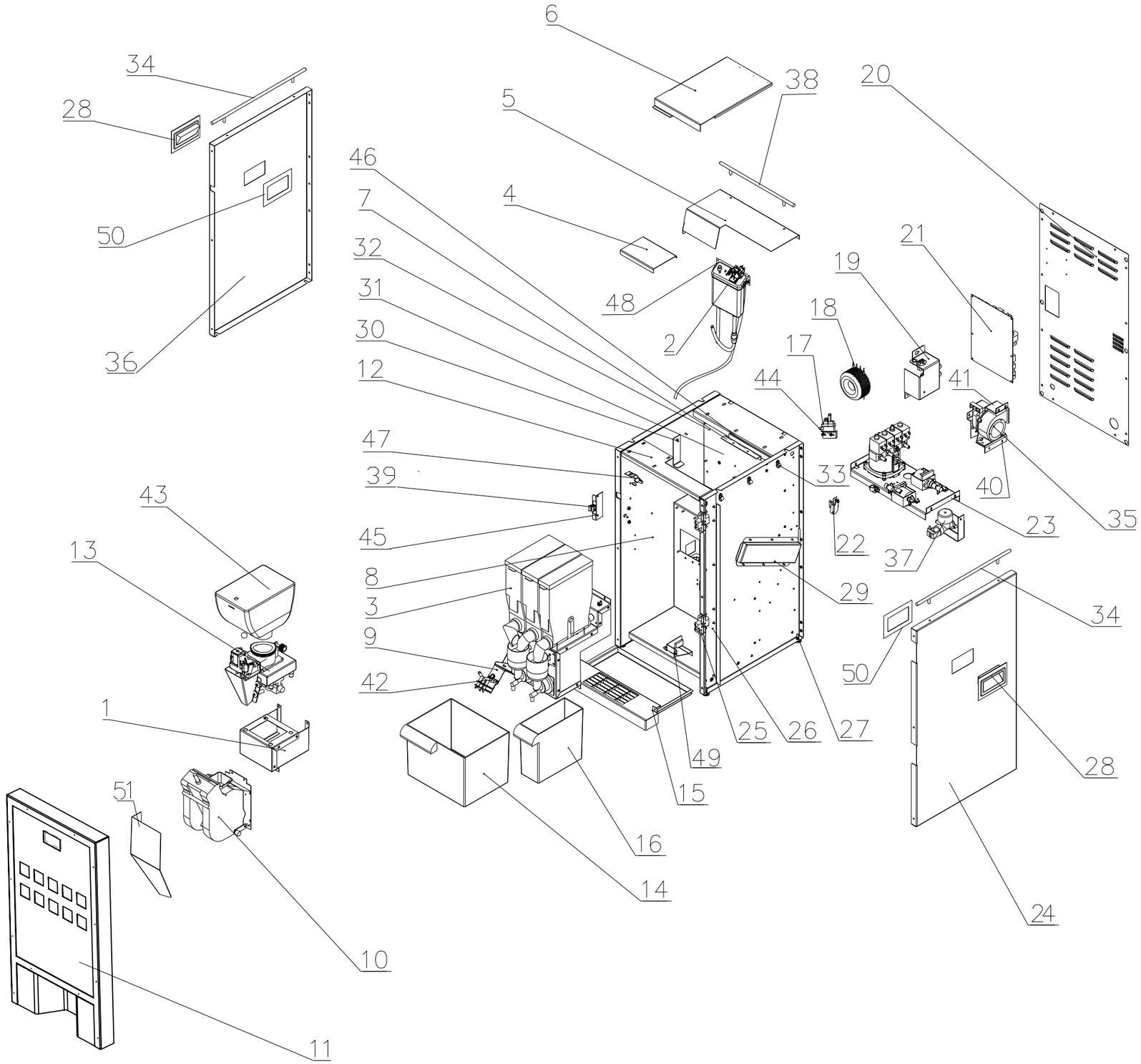

Позиция	Наименование	Обозначение	Примечание
1	Кронштейн поддержки в сборе	УВЕК.304121.ТТ001	
2	Поплавковая камера	СМ012-366-00	Лист 15
3	Группа миксеров в сборе	УВЕК.469541.ТТ001	Лист 10
4	Панель крыши в сборе	УВЕК.304122.ТТ003	
5	Панель крыши в сборе	УВЕК.301731.ТТ012	
6	Крышка в сборе	УВЕК.301731.ТТ007	
7	Швеллер в сборе	УВЕК.301731.ТТ011	
8	Корпус в сборе	УВЕК.301444.ТТ001	
9	Держатель трубок в сборе	УВЕК.304121.ТТ004	Лист 8
10	Группа эспрессо в сборе		Лист 4
11	Дверь в сборе	УВЕК.695552.ТТ002	Лист 3
12	Швеллер верхний	УВЕК.745536.ТТ014	
13	Кофемолка в сборе	УВЕК.436714.ТТ004	Лист 5
14	Контейнер	УВЕК.741421.ТТ002	
15	Поддон в сборе	УВЕК.304121.ТТ002	
16	Контейнер	УВЕК.741421.ТТ001	
17	Счетчик воды 9.0.99.07G LATAMID	СМ012-109-00	
18	Трансформатор доработанный	УВЕК.435114.I10	
19	Блок коммутации	УВЕК.469218.ТТ001	Лист 7
20	Стенка задняя	УВЕК.745136.ТТ001	
21	Плата	026	
22	Датчик отхода	УВЕК.436714.ТТ002	Лист 9
23	Группа бойлера	УВЕК.469541.ТТ003	Лист 16,17,18
24	Панель правая	УВЕК.745536.ТТ019	
25	Петля дверная	829 CEAM	
26	Швеллер петель	УВЕК.301524.ТТ006	
27	Опора резьбовая регулируемая европейская	М6х25 с основанием d=25мм, черная	
28	Ручка для щита	ЭТК Полипроф 703	
29	Воздуховод	УВЕК.745537.ТТ003	
30	Кронштейн	УВЕК.745512.ТТ021	
31	Петля рояльная	УВЕК.304121.ТТ005	
32	Пластина в сборе	УВЕК.301521.ТТ001	
33	Хомут	KSS-4	
34	Мебельная ручка	RR006SN/4/288	
35	Вентилятор	CF 50-15	
36	Панель левая	УВЕК.745536.ТТ018	
37	Комплект подачи воды от водопровода	УВЕК.301329.ТТ003	Лист 12
38	Мебельная ручка	RR006SN/4/224	
39	Микропереключатель XTD22AZ1	СМ012-245-00	
40	Кронштейн вентилятора	УВЕК.745512.ТТ014	
41	Кронштейн	УВЕК.745512.ТТ015	
42	Сопло напитков	СМ012-282-01	
43	Контейнер кофе	УВЕК.745512.ТТ003	
44	Уголок	СМ012-247-01	
45	Кронштейн	УВЕК.745512.ТТ001	
46	Пластина	УВЕК.745512.ТТ016	
47	Уголок в сборе	УВЕК.305424.ТТ001	
48	Пластина в сборе	УВЕК.301521.ТТ001	
49	Группа контроля отходов воды в сборе	УВЕК.301329.ТТ002	Лист 13
50	Рамка	УВЕК.745522.ТТ019	
51	Отбойник	УВЕК.745512.ТТ006	

УВЕК.695255.ТТ001

Настольный кофейный аппарат TableTop

Лист 2

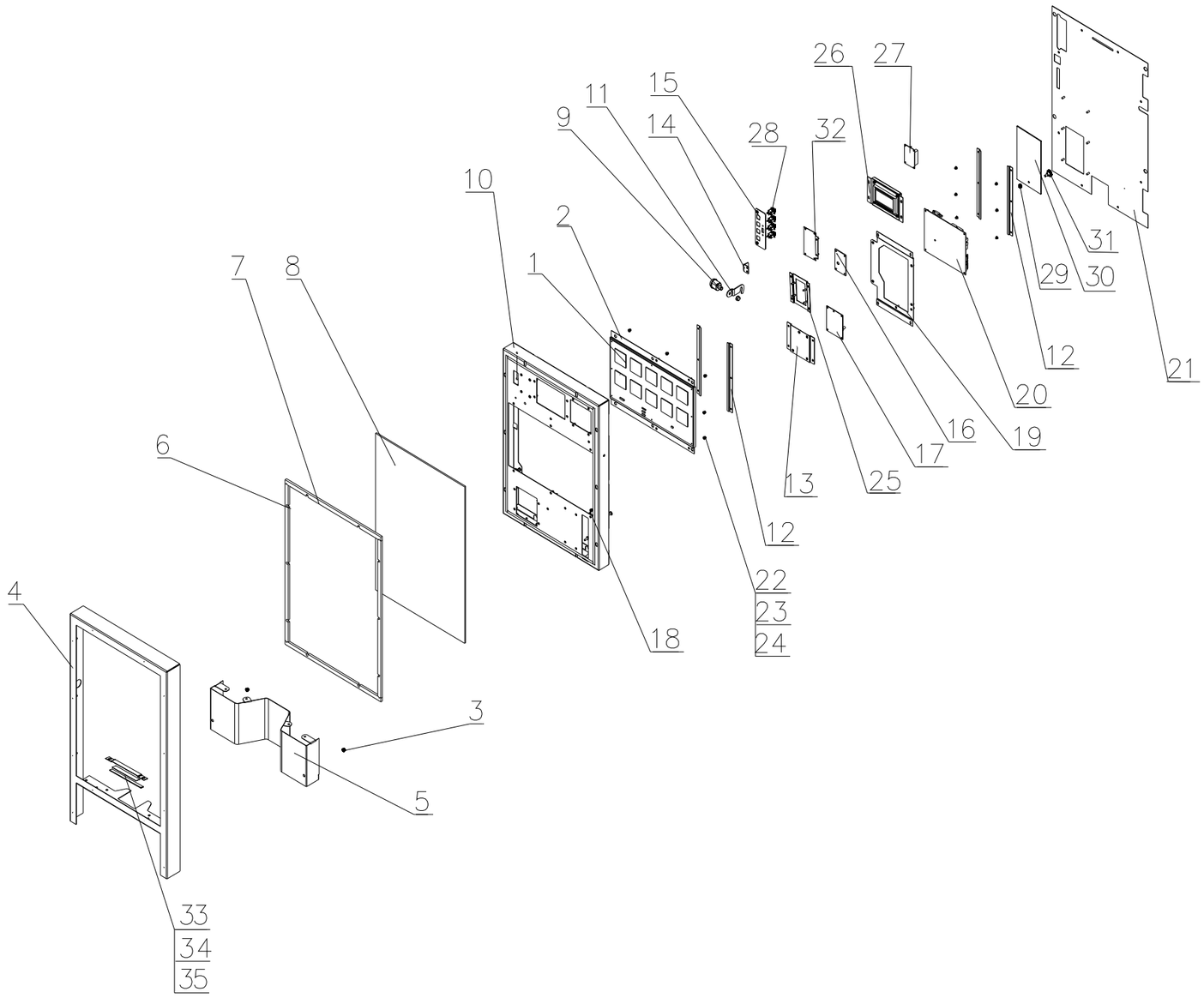

Позиция	Наименование	Обозначение
1	Плата сенсорной клавиатуры в сборе	УВЕК.467846.ТТ002
2	Кронштейн платы клавиатуры в сборе	УВЕК.301716.ТТ003
3	Гайка	DIN 6923 M4
4	Рамка в сборе	УВЕК.301251.ТТ001
5	Фальшпанель	УВЕК.745534.ТТ001
6	Пластина рамки длинная	УВЕК.745522.ТТ022
7	Пластина рамки короткая	УВЕК.745522.ТТ023
8	Стекло в сборе	УВЕК.301716.ТТ006
9	Замок	Suzo S1078KD
10	Каркас двери в сборе	УВЕК.305365.ТТ002
11	Щеколда	УВЕК.741376.ТТ001
12	Направляющая	УВЕК.745512.ТТ028
13	Кронштейн модема в сборе	УВЕК.301716.ТТ002
14	Кронштейн переключателя	УВЕК.745212.ТТ003
15	Пластина кнопок в сборе	УВЕК.301524.ТТ002
16	Пластина платы прижимная	УВЕК.745522.ТТ018
17	Модем	041
18	Антенна	Из комплекта модема 041
19	Пластина ПУ в сборе	УВЕК.301524.ТТ001
20	Плата	019-02
21	Крышка двери в сборе	УВЕК.301524.ТТ009
22	Гайка	DIN 985 M3
23	Шайба	DIN 125 A3,2
24	Шайба изолирующая	3x7x0,5
25	Кронштейн антенны	УВЕК.301716.ТТ004
26	Экран графический в сборе	УВЕК.467846.ТТ001
27	Плата индикатора переходная	УВЕК.468347.П02
28	Кнопа	PSW-9AG
29	Гайка самоконрящаяся	DIN 985 M3
30	Пластина	УВЕК.745522.ТТ017
31	Винт	DIN 464 M3
32	Пластина переходная БУ картридера NRI в сборе	УВЕК.301524.ТТ010
33	Кронштейн освещения	УВЕК.745536.ТТ023
34	Лента светодиодная	УВЕК.685612.ТТ002
35	Стекло	УВЕК.741122.ТТ006

УВЕК.695552.ТТ002

Дверь в сборе

Лист 3

Позиция	Наименование	Обозначение	Примечание
1	Пластина блокировочная в сборе	УВЕК.305367.П24	
2	Группа Эспрессо	СМ012-113-00_А	
3	Ось в сборе	СМ012-306-01	
4	Кронштейн кофегруппы в сборе	УВЕК.301412.ТТ001	

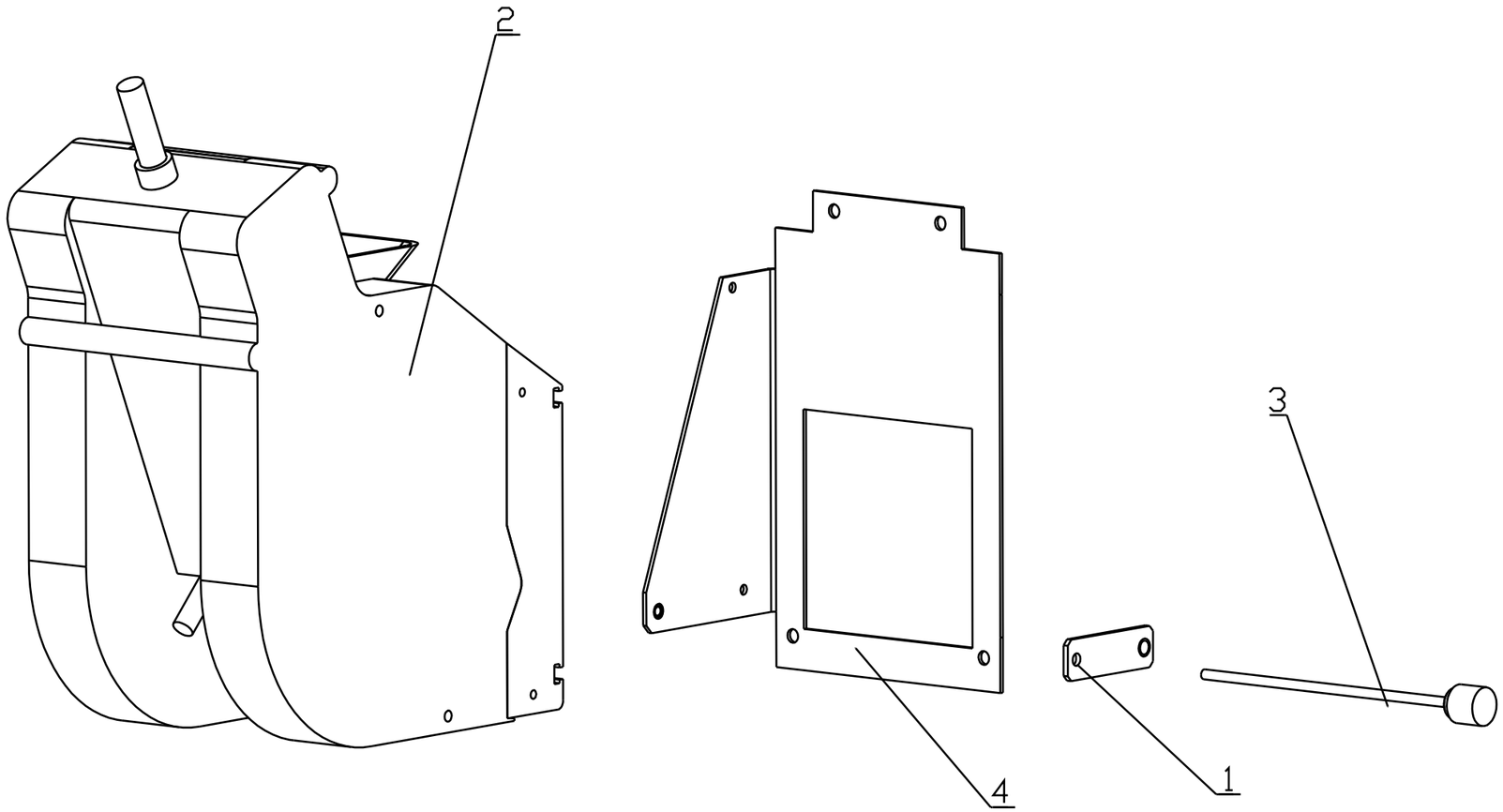

Группа эспрессо в сборе

Лист 4

Позиция	Наименование	Обозначение	Примечан
1	Кофемолка 252A2009P	CM012-196-00	
2	Дозатор 253A2003BC	CM012-195-00	
3	Ножки для кофемолки	CM012-307-02	
4	Короб в сборе	УВЕК.305136.ТТ001	
5	Воронка	CM012-259-02	
6	Винт	DIN 7985 M3x10	нержавейка
7	Гайка	DIN 985 M3	нержавейка
8	Винт	DIN 7985 M4x14	нержавейка
9	Шайба	DIN 125 A4.3	нержавейка
10	Шайба	DIN 127 A4	нержавейка
11	Заклепка резьбовая	Bralo M4 Art.№ 037320 4006	нержавейка
12	Заклепка резьбовая	Bralo M6 Art.№ 037120 6006	

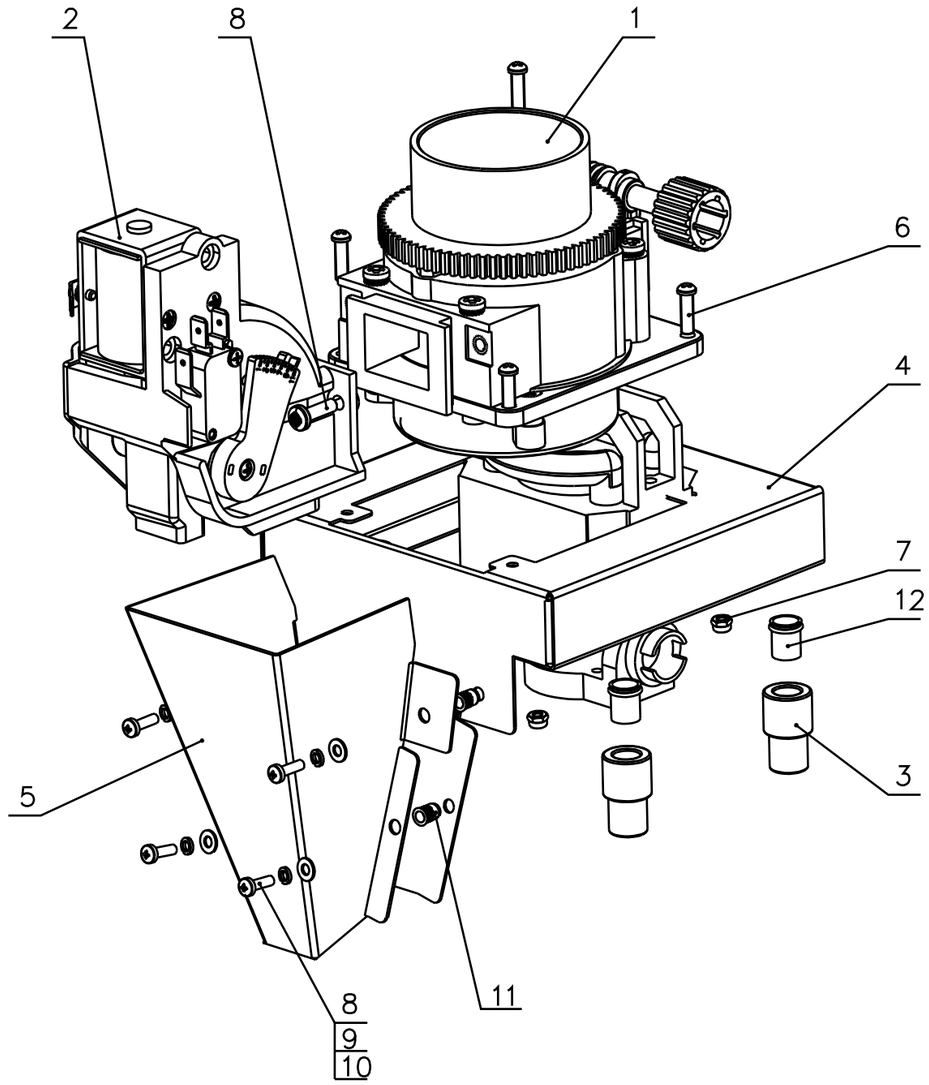

УВЕК.436714.ТТ004

Кофемолка в сборе

Лист 5

Позиция	Наименование	Обозначение	Примечание
1	Кронштейн дисплея в сборе	УВЕК.301716.ТТ001	
2	ЖК индикатор графический	SGS12864A0JEW00 SDEC	
3	Жгут дисплея	УВЕК.685612.П46	
4	Шайба	СТЭФ 3х7х1.0	
5	Шайба	DIN 125 - A 3.2	
6	Шайба	DIN 6798 A3,2	
7	Винт	DIN 7985 M3x10	

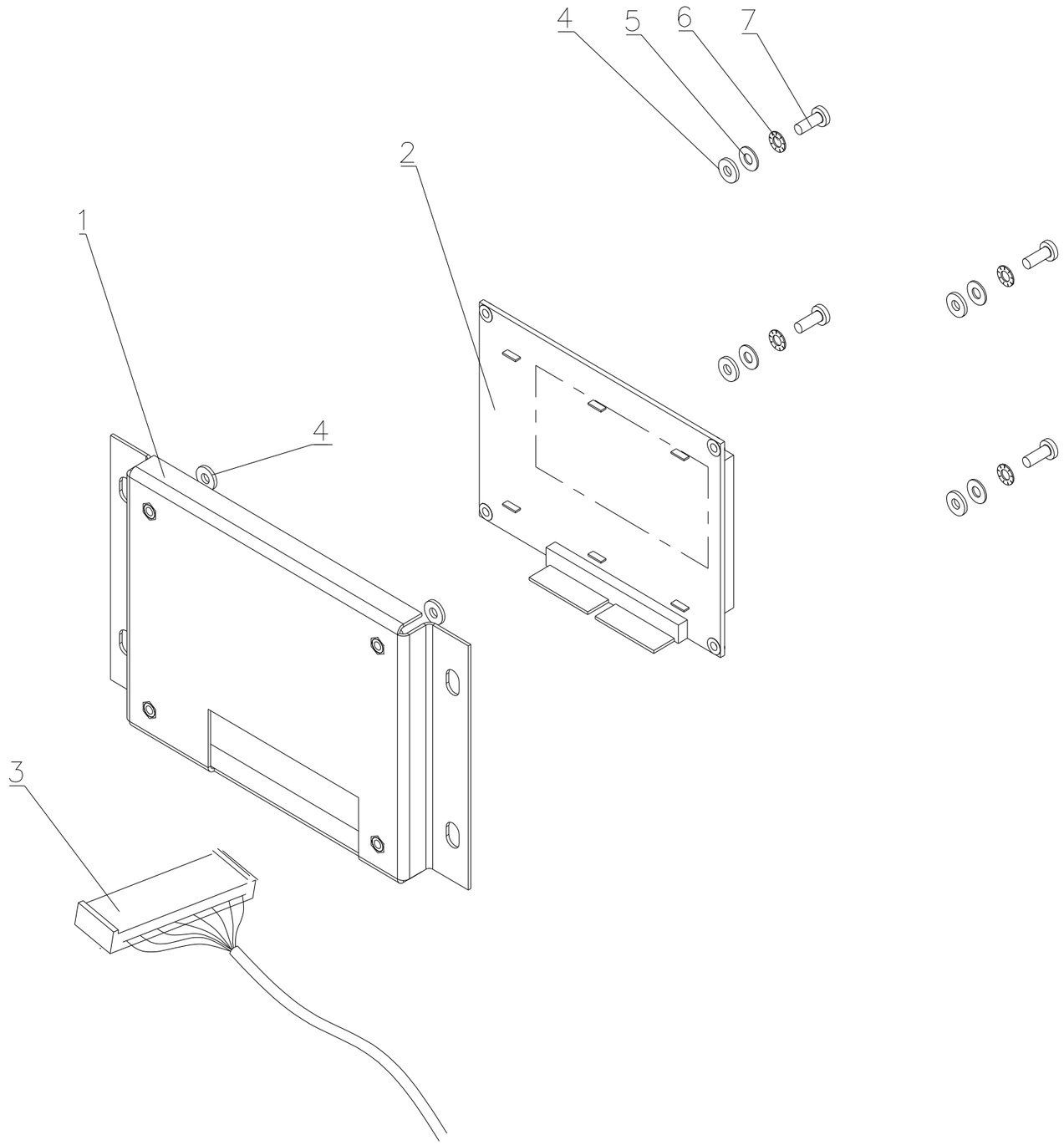

УВЕК.467846.ТТ001
Экран графический в сборе

Лист 6

Позиция	Наименование	Обозначение	Примечан
1	Соединитель	AMP 350781-1 (6 конт.)	
2	Втулка	22MP05006	
3	Выключатель	JEC JS-608-R	
4	Корпус в сборе	УВЕК.304121.ТТ003	
5	Держатель вставки плавкой	FH1-13	
6	Фильтр сетевой	Emi Filter DL-15DZ2	
7	Вставка плавкая	6,3х32мм, 3,0А/250В	
8	Вставка плавкая	6,3х32мм, 15А/250В	

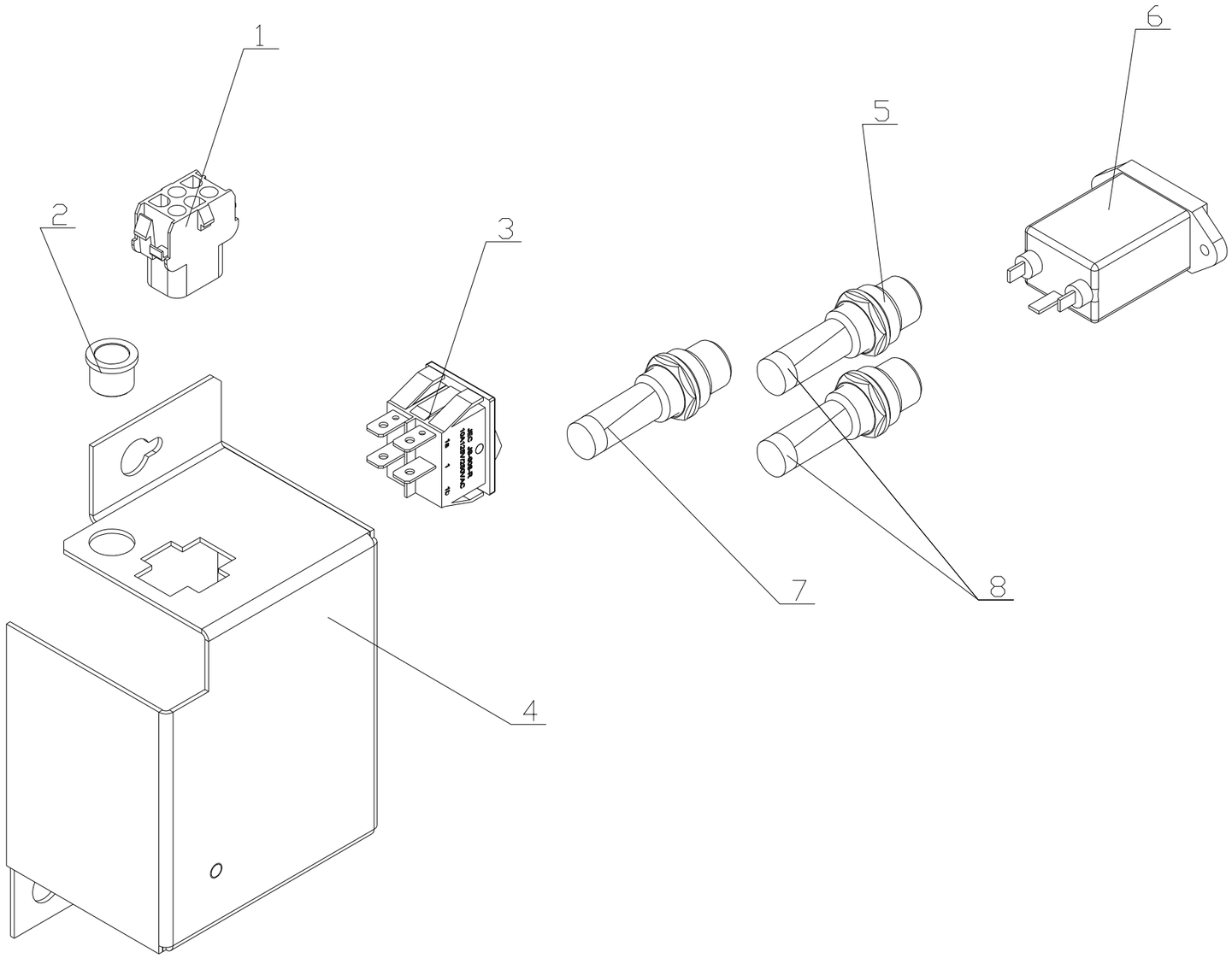

УВЕК.469218.ТТ001
Блок коммутации

Лист 7

Позиция	Наименование	Обозначение	Примечание
1	Ограничитель	УВЕК.741138.ТТ001	
2	Винт	DIN 923 M4,0x05	
3	Кронштейн держателя трубок	УВЕК.745512.ТТ004	
4	Шайба	DIN 125 - A 4.3	
5	Гайка	DIN 985 M4	Нержавейка
6	Уголок	УВЕК.745512.ТТ042	
7	Заклепка вытяжная	4,0x8 St/St	

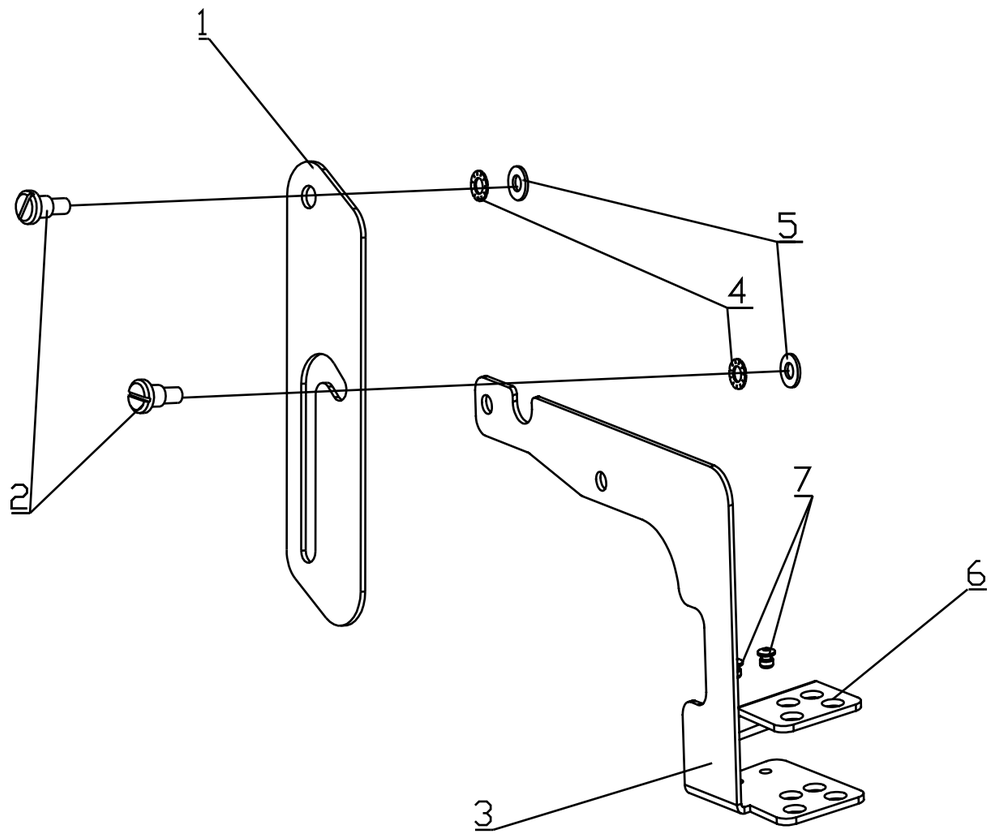

УВЕК.304121.ТТ004
Держатель трубок в сборе

Лист 8

Позиция	Наименование	Обозначение	Примечание
1	Уголок	УВЕК.745512.ТТ026	
2	Гайка самоконтрящаяся	DIN 985 M4	
3	Микрик	SUZO 22-0742-6	
4	Кронштейн датчика отходов в сборе	УВЕК.301524.ТТ007	

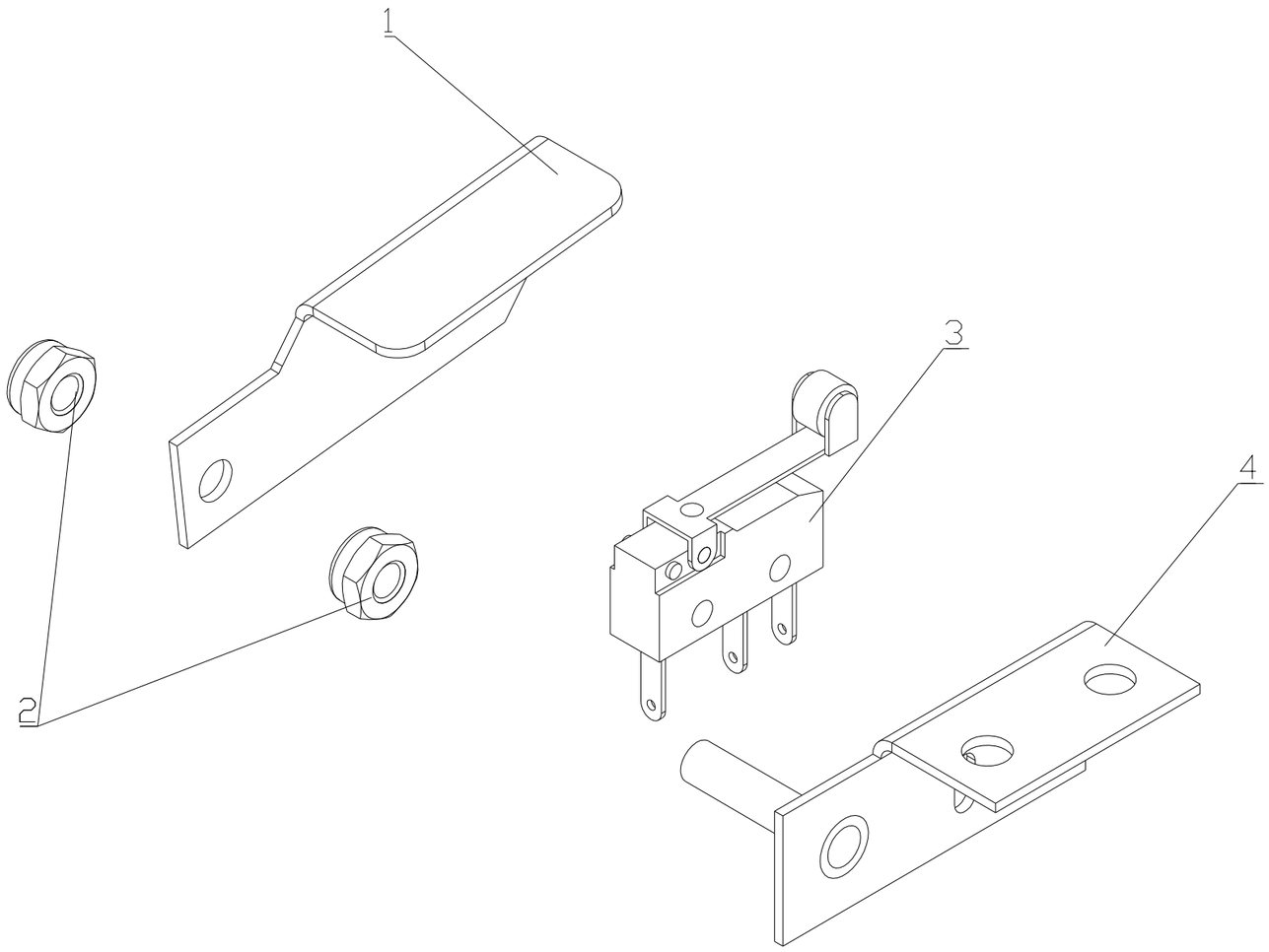

УВЕК.436714.ТТ002
Датчик отхода

Лист 9

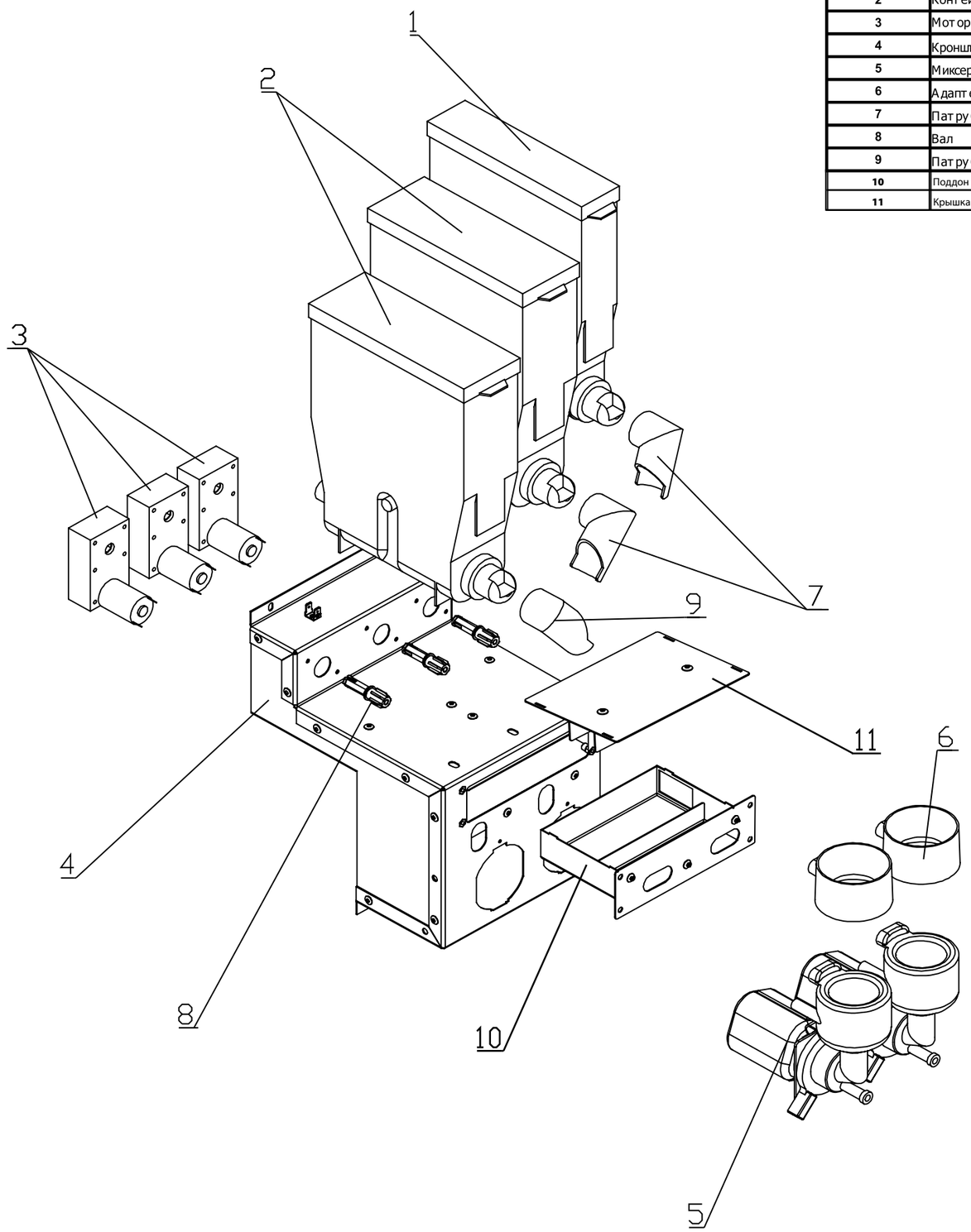

Позиция	Наименование	Обозначение	Примечание
1	Контейнер сыпучих продуктов	235A2507LN	
2	Контейнер сыпучих продуктов	238A2507LN	
3	Мотор редуктор выдачи порошков	263D4090A 24 VDC 90 RPM	
4	Кронштейн моторов в сборе	УВЕК.436714.ТТ001	
5	Миксер в сборе	CM012-121-02	
6	Адаптер миксера 201A0180D	CM012-243-00	
7	Патрубок контейнера сыпучих продуктов	101A0345A	
8	Вал	STC Shaft H29 6teeth	
9	Патрубок контейнера сыпучих продуктов	101A0343A	
10	Поддон миксеров	УВЕК.305365.ТТ004	
11	Крышка в сборе	УВЕК.305361.ТТ001	

УВЕК.469541.ТТ001

Группа миксеров в сборе

Лист 10

Позиция	Наименование	Обозначение	Примечание
1	Винт	DIN 7985 M4,0x10	
2	Штуцер	1/2"G - 10 мм (наруж.резьба)	
3	Уголок монтажный	G 1/2" (внутр.резьба)	
4	Кронштейн	УВЕК.745522.ТТ014	
5	Гайка	DIN 6923-M4	

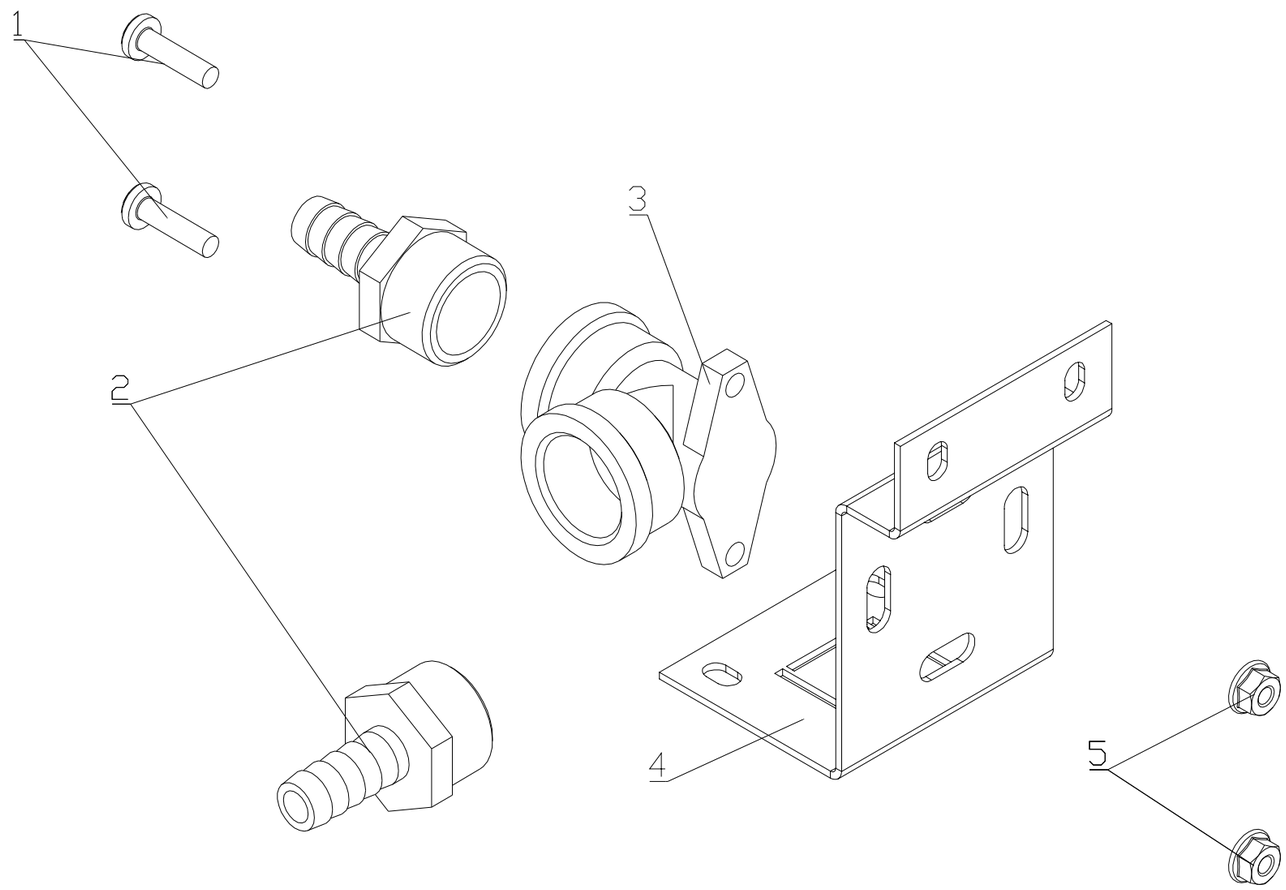

УВЕК.301329.ТТ001

Кронштейн впускного штуцера в сборе

Позиция	Наименование	Обозначение	Примечание
1	Электроклапан подачи воды 2,5 л/мин	СМ012-103-00	
2	Кронштейн впускного клапана в сборе	УВЕК.301731.ТТ013	
3	Винт самонарезающий	DIN 7981 M3,5x9,5-F	

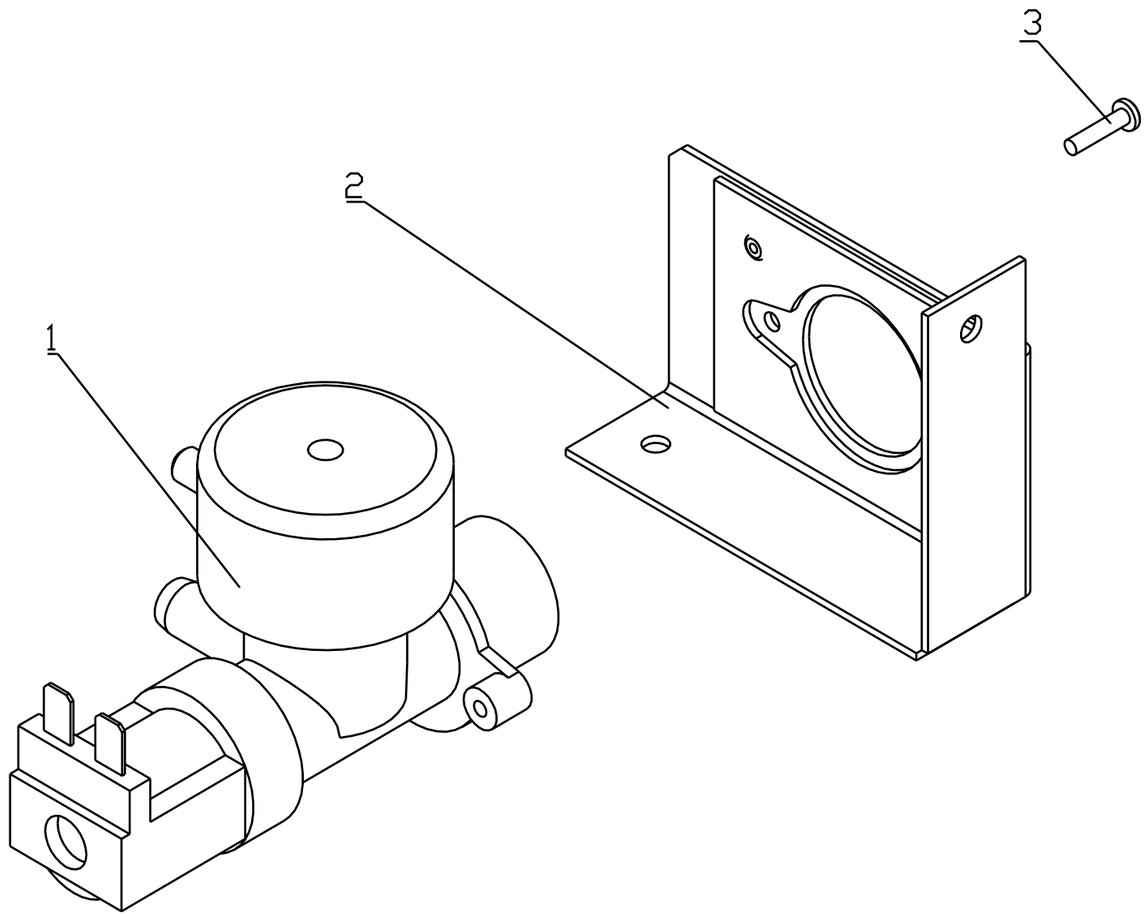

УВЕК.301329.ТТ003

Комплект подачи воды от водопровода

Лист 12

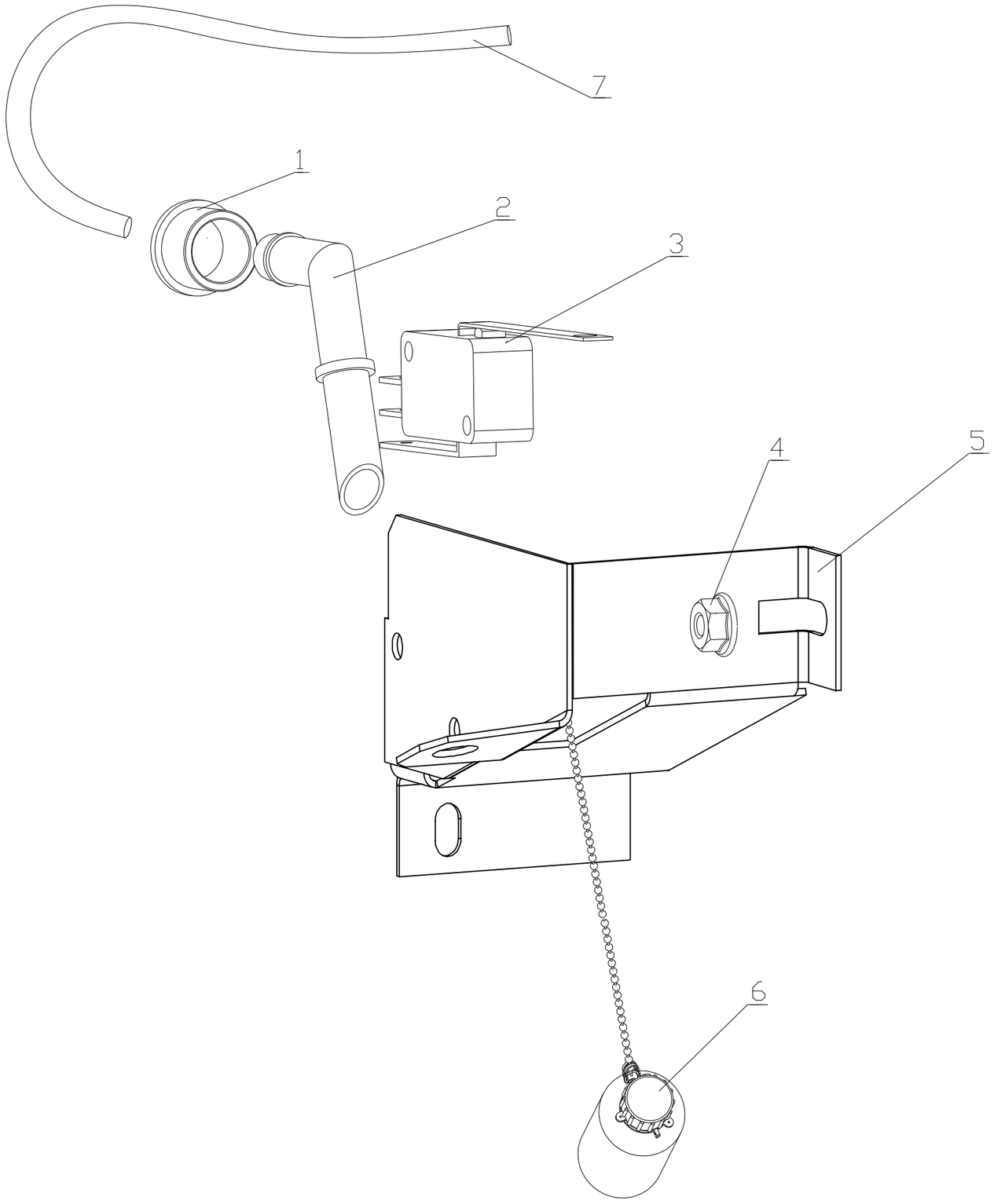

Позиция	Наименование	Обозначение
1	Втулка	22MP5006
2	Сопло напитков	CM012-282-01
3	Микрик D48R-23899	CM012-086-00
4	Гайка	DIN 6923 M4
5	Кожух	УВЕК.746513.ТТ002
6	Поплавок в сборе	УВЕК.304121.ТТ008
7	Трубка силиконовая	CM012-318-L190

УВЕК.301329.ТТ002

Группа контроля отхода воды в сборе

Позиция	Наименование	Обозначение	Примечание
1	Грузик поплавка ведра отходов	УВЕК.715611.П01	
2	Никелерованная цепочка L150 cod.1295	СМ012-320-00	
3	Зажим цепочки	СМ012-321-00	
4	Кольцо цепочки	СМ012-322-00	
5	Флакон	25.20.00 ТУ	
6	Крышка	077 ТУ	
7	Кольцо	УВЕК.711142.ТТ001	

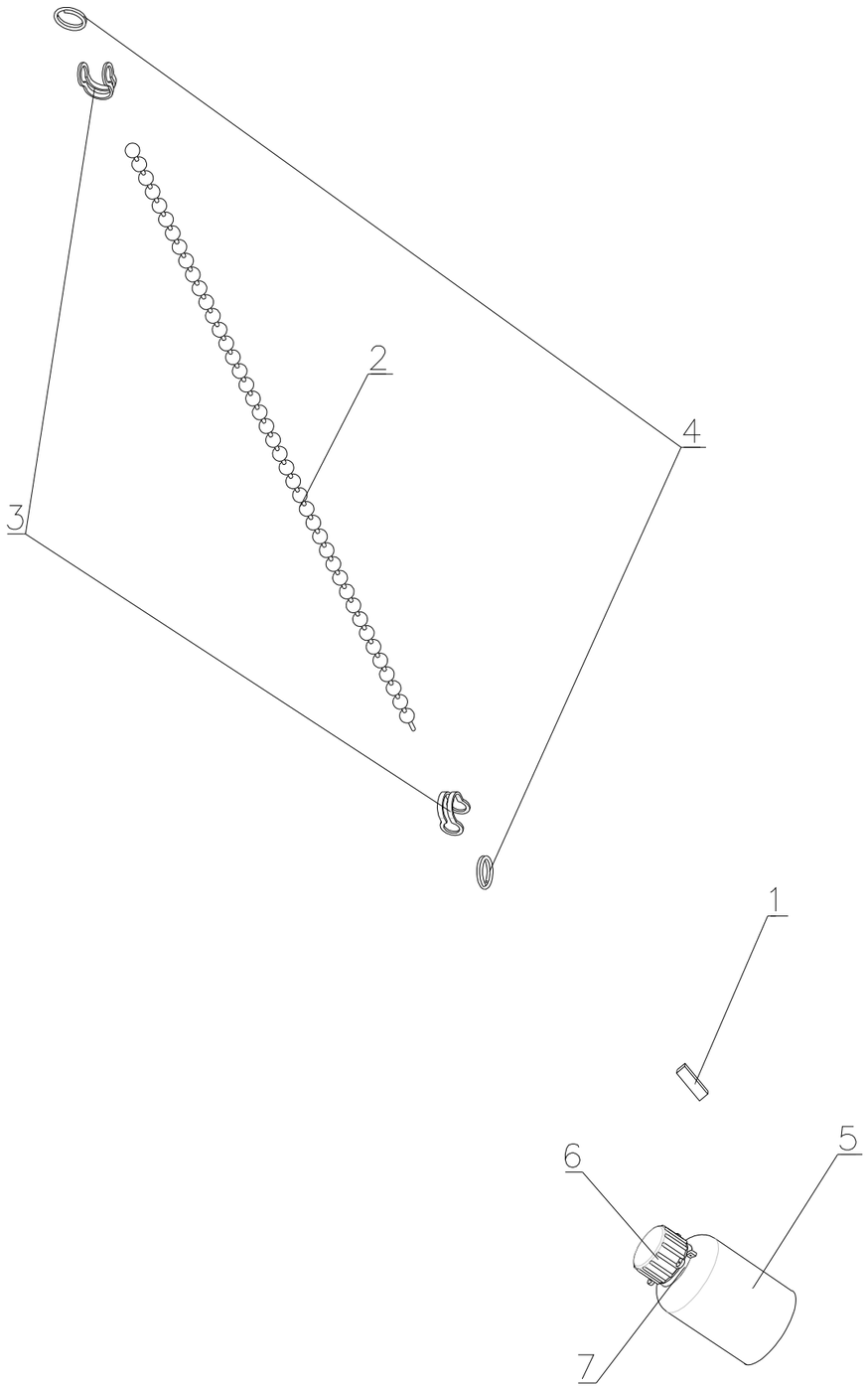

УВЕК.304121.ТТ008
Поплавок в сборе

Лист 14

Позиция	Наименование	Обозначение
1	Крышка с микровыключателем и поплавком	
2	Отражатель	P/N 101A3512A
3	Корпус	P/N 101A3500E
4	Пробка Ø7,5	P/N 101A3509A
5	Пробка Ø3,5	P/N 101A3510A

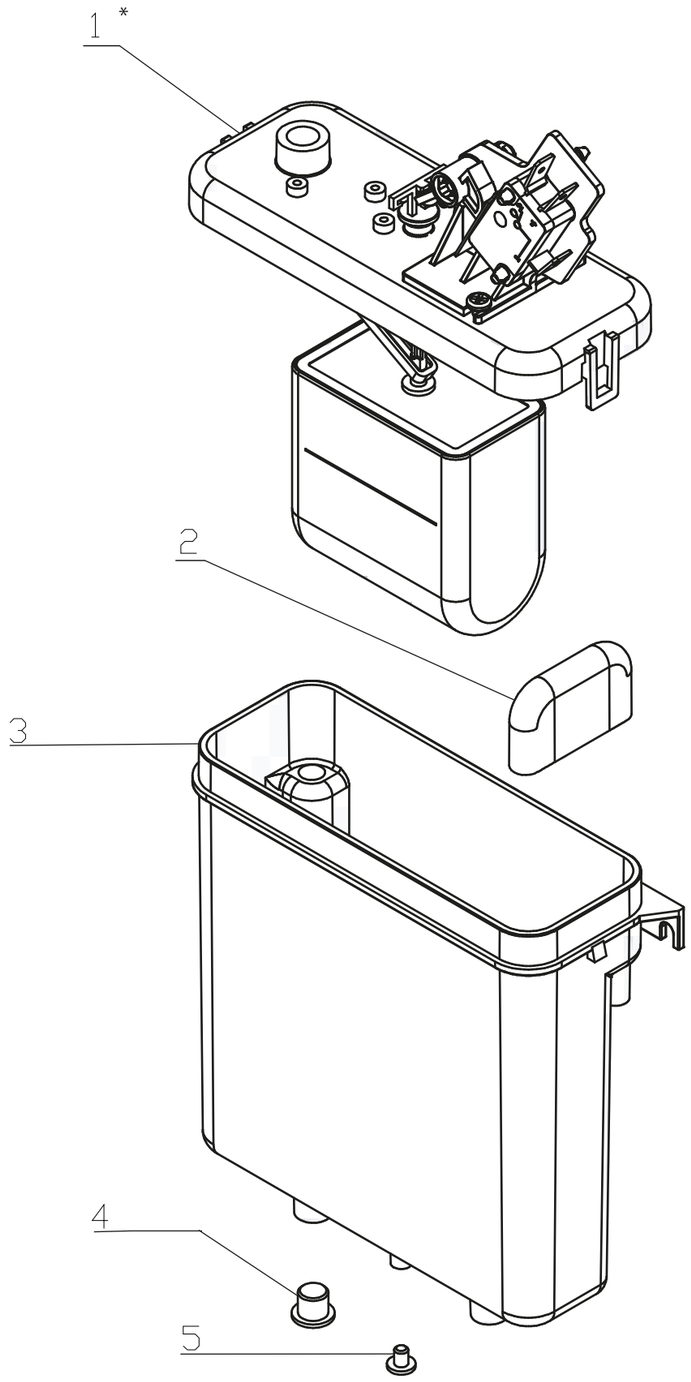

* - Позиции продаются только в комплекте Поплавковой камеры СМ012-366-00

Поплавковая камера
СМ012-366-00

Лист15

Позиция	Наименование	Обозначение
1	Полка в сборе	УВЕК.301731.ТТ010
2	Помпа EX5GW	СМ012-188-00
3	Бойлер в сборе	СМ012-105--00
4	Пружиннная опора помпы COD.23036	СМ012-190-01
5	Электроклапан в сборе	5946/AD Olab
6	Гайка	DIN6923 M 4
7	Шайба	DIN9021 A4,3
8	Антивибрационная резиновая прокладка	СМ012-365-00
9	Фитинг	СМ012-365-00
10	Помпа EX7GW	СМ012-189-00

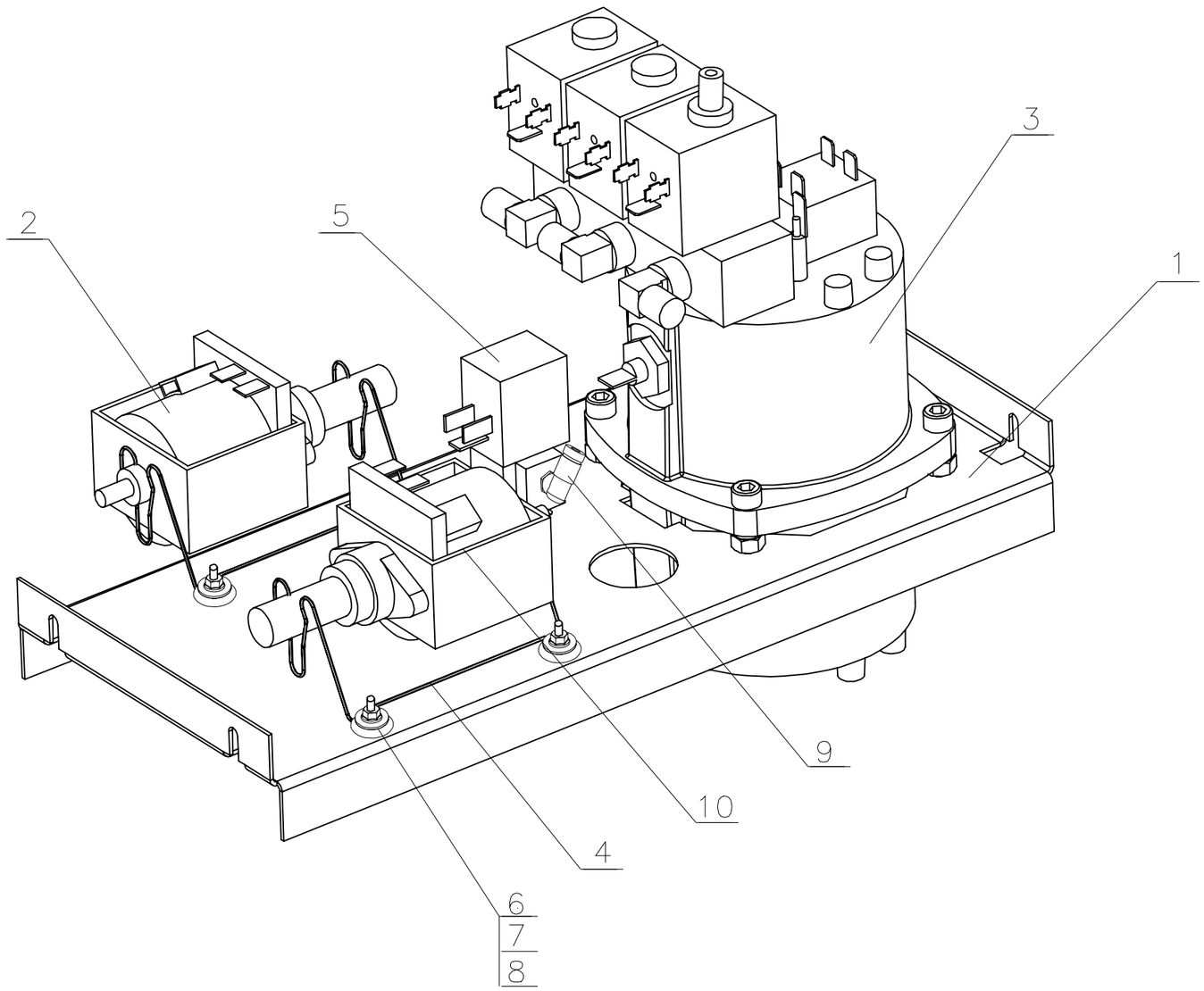

*Версия до 04.2013

УВЕК.469541.ТТ003
Группа бойлера
Лист 16

Позиция	Наименование	Обозначение
1	Полка в сборе	УВЕК.301731.ТТ010
2	Помпа EX5GW	СМ012-188-00
3	Бойлер в сборе	СМ012-105--00
4	Пружиннная опора помпы COD.23036	СМ012-190-01
5	Штуцер 1/8"G D9	СМ012-194-00
6	Гайка	DIN6923 M 4
7	Шайба	DIN9021 A4,3
8	Антивибрационная резиновая прокладка	СМ012-192-00
9	Фитинг	F-EG4 015 OLAB
10	Помпа EX7GW	СМ012-189-00

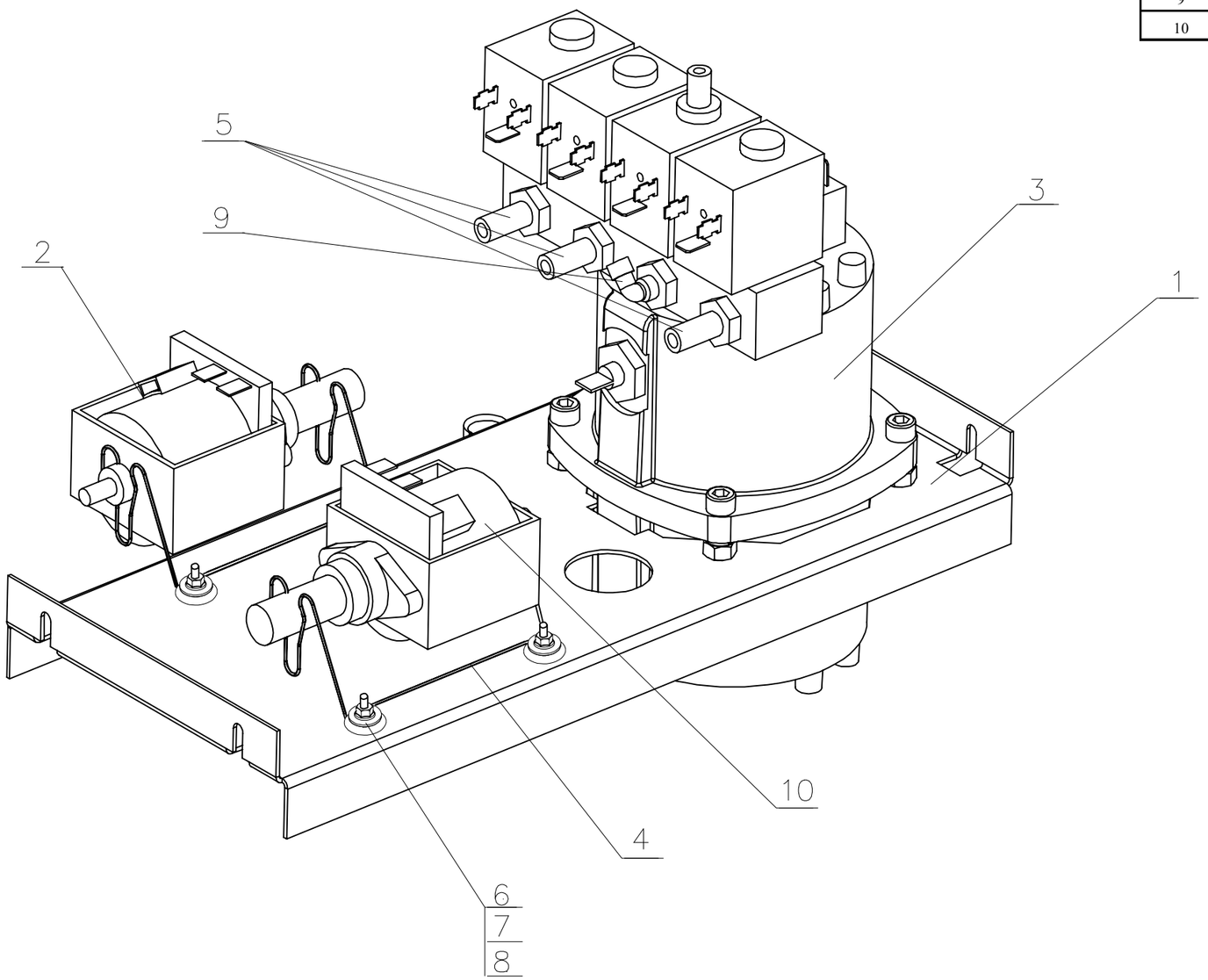

*Версия после 04.2013

УВЕК.469541.ТТ003
Группа бойлера

Лист 17

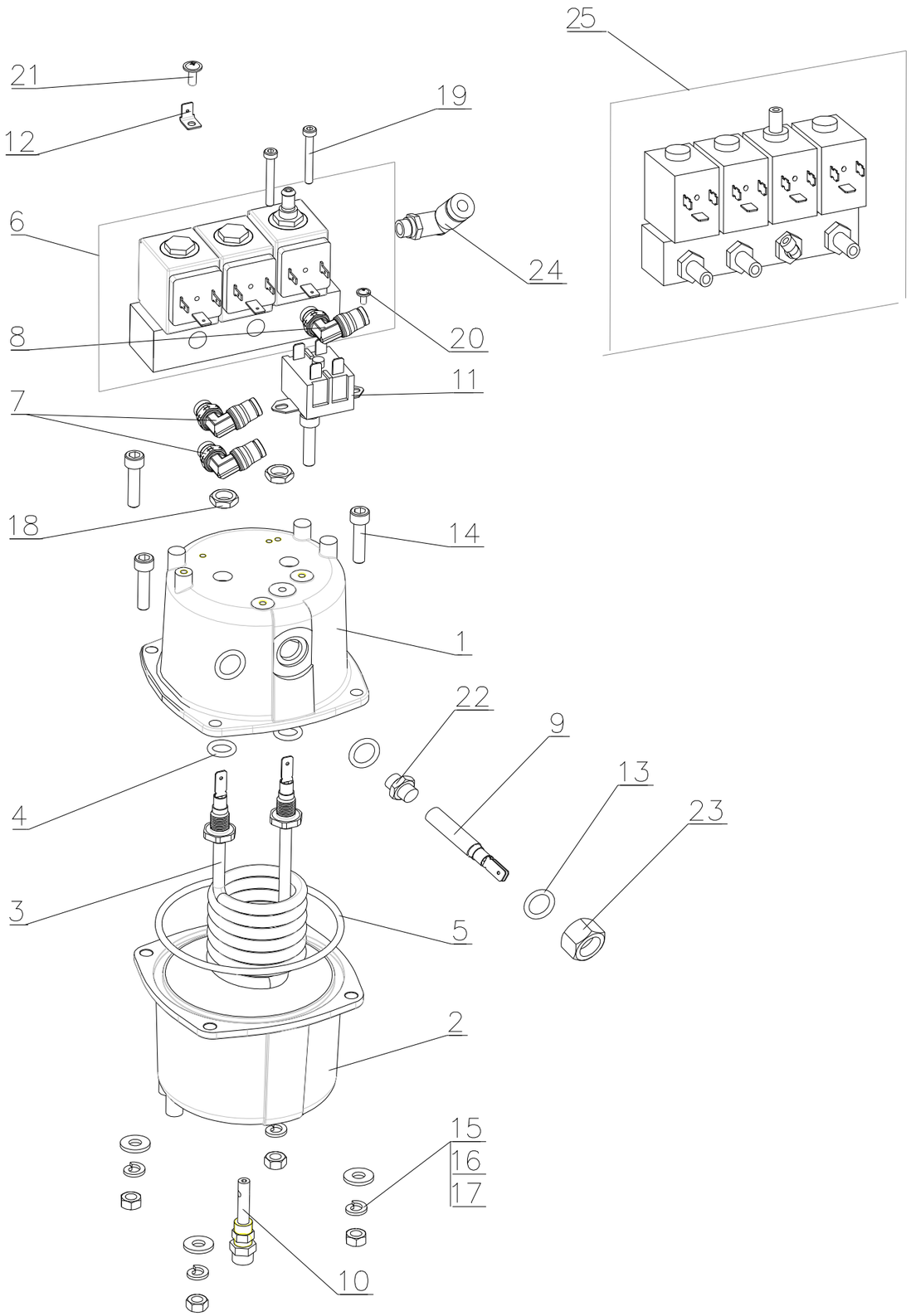

Позиция	Наименование	Обозначение		Примечан
1	Крышка бойлера	СМ012-199-02		
2	Стакан бойлера	СМ012-200-00		
3	Тен бойлера 1600W	СМ012-202-00		
4	Прокладка тэна OR112	СМ012-203-00		
5	Прокладка бойлера OR4362	СМ012-201-01		
6	Электроклапаны в сборе	СМ012-106-00		поз.25 устанавливается вместо поз.6 с 04.2013
7	Фитинг вращающийся 1/8gas+Ø6	СМ012-211-00		
8	Фитинг вращающийся 1/8gas+Ø4	СМ012-365-00		
9	Термодатчик	Vishay 2381 640 90042		
10	Диффузор	СМ012-204-01		
11	Термостат TY62R T200	СМ012-104-00		
12	Клемма-нож	СМ012-214-00		
13	Прокладка резиновая	D10x1,5		
14	Винт	DIN 933 M6x30		(нержавейка)
15	Шайба	DIN 127 A6,1		(нержавейка)
16	Шайба	DIN 125 A6,4		(нержавейка)
17	Гайка	DIN 934 M6		(нержавейка)
18	Гайка			из компл. тена
19	Винт	DIN 912 M4x30		(нержавейка)
20	Винт	DIN 967 M3x6		(нержавейка)
21	Винт	DIN 967 M4x10		(нержавейка)
22	Штуцер датчика	УВЕК.753137.П01		
23	Гайка датчика накидная	УВЕК.758421.П01		
24	Фитинг	F-EG4_015 OLAB		
25	Электроклапаны в сборе	DIS.8766 (четверные)		см. лист 17

УВЕК.469541.ТТ004

Бойлер в сборе

Лист 18

Позиция	Наименование	Обозначение	Примечание
1	Помпа EX5GW	CM012-188-00	
	Термопредохранитель KLIXON 2MM T90	CM012-191-00	
	Перепускной клапан	CM012-183-00	
2	Обратный клапан	CM012-193-00	
5	Тройничок воды Т-образный D8	CM012-361-00	
6	Трубка силиконовая 5x9	CM012-319-L30	
7	Трубка силиконовая 5x9	CM012-319-L360	

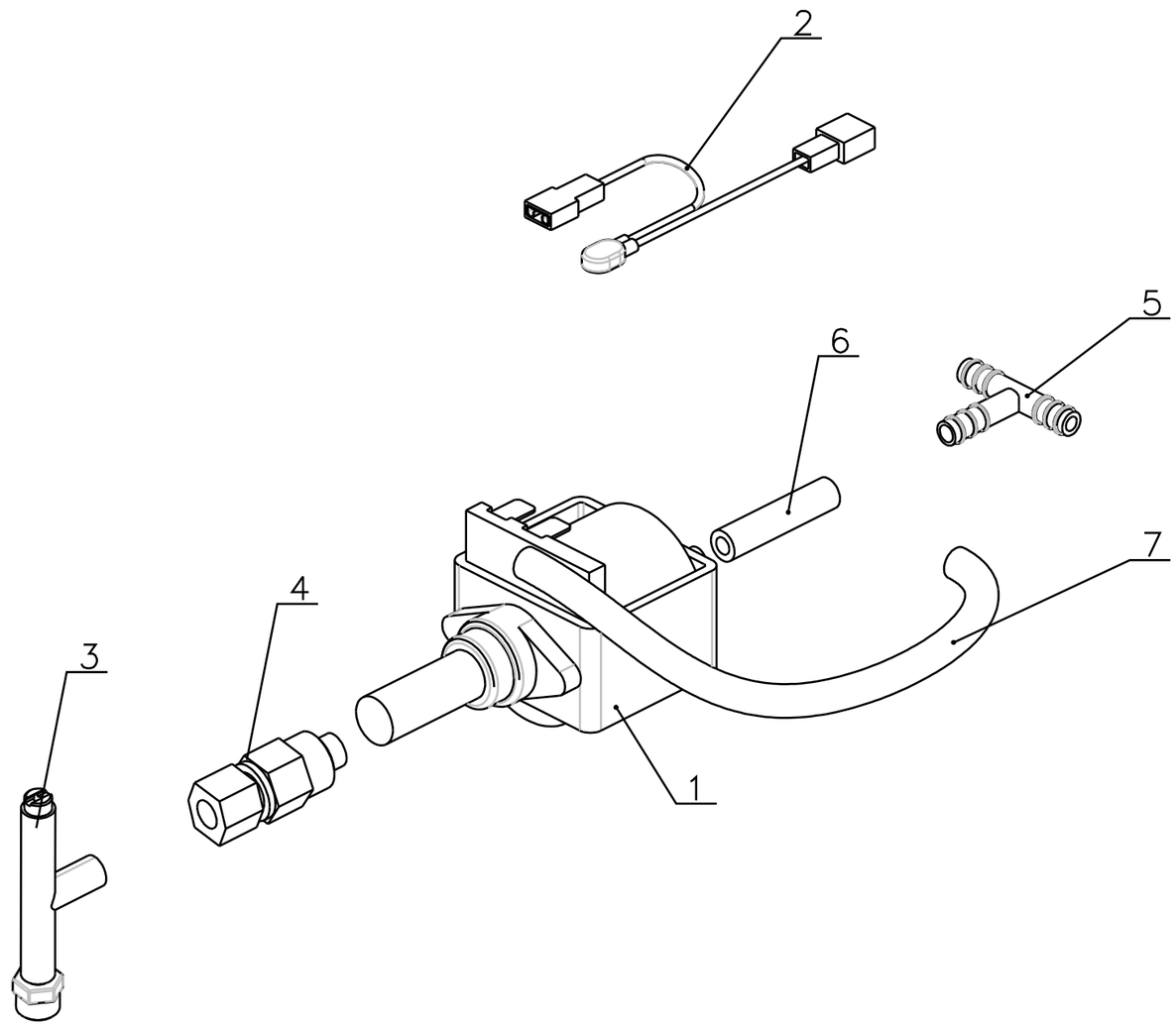

CM012-111-01
Помпа бойлера в сборе

Позиция	Наименование
1	Конденсатоотводчик
2	Монтажное основание
3	Двигатель
4	Винт
5	Опорно-поворотное кольцо
6	Основание миксера
7	Крыльчатка
8	Смесительный бачек

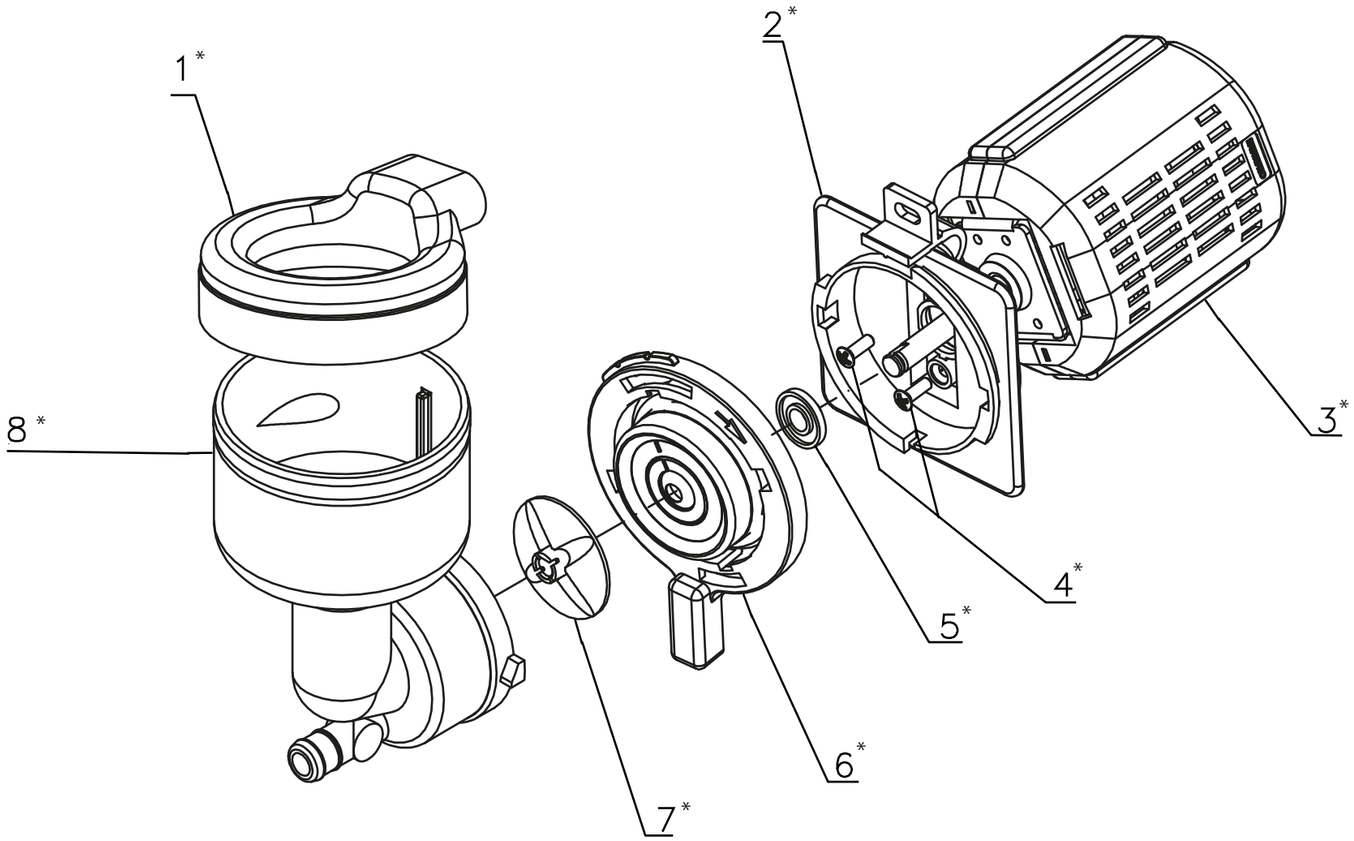

* - Позиции продаются только в комплекте Миксера СМ012-121-03

Миксер СМ012-121-03

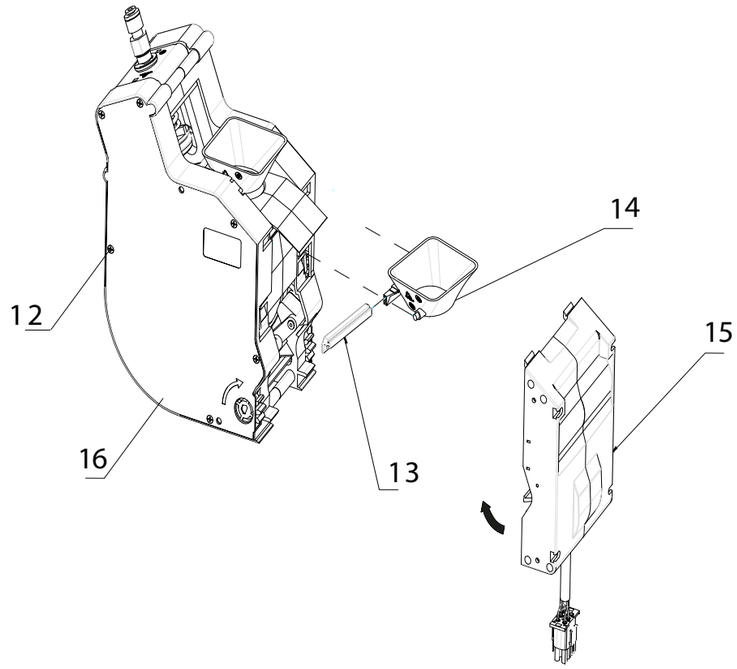

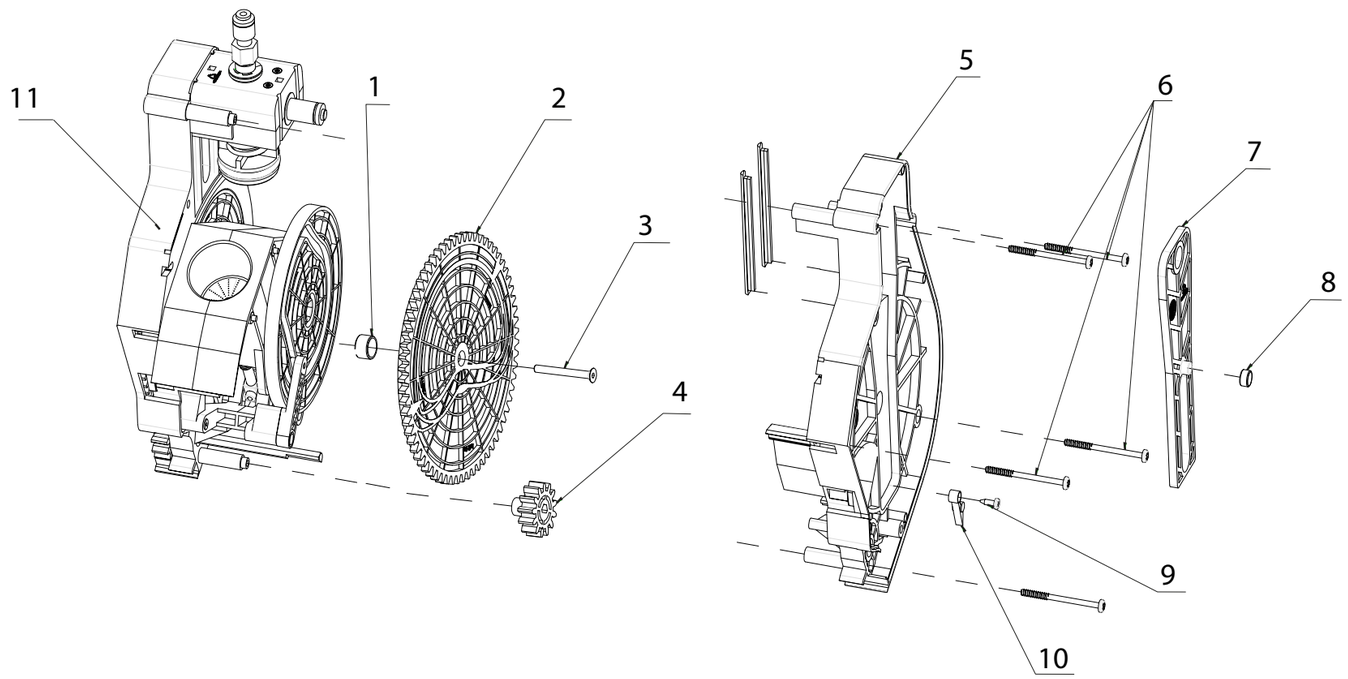

Позиция	Наименование	Обозначение	Примечание
1	Втулка шестерни группы эспрессо	105A3316C	
2	Шестерня группы эспрессо правая	101A3368B	левая - 101A3367B
3	Винт крепления шестерни	104A0187A	
4	Шестерня	101A3312B	
5	Корпус группы эспрессо правая часть	101A3310C	
6	Винт крепления корпуса	104A0211A	
7	Рычаг группы эспрессо	101A3358A	
8	Втулка рычага группы эспрессо	105A3315D	
9	Винт крепления прижима	104A3362B	
10	Прижим микропереключателя положения группы эспрессо правый	101A3362B	левый - 101A3361B
11	Корпус группы эспрессо левая часть	101A3304C	
12	Винт крепления крышки	104A0076A	
13	Прокладка верхнего поршня группы эспрессо	107A3300A	
14	Воронка группы эспрессо	101A3319A	
15	Редуктор группы эспрессо	206D4037B	
16	Крышка корпуса правая	101A3330B	левая - 101A3314C

CM012-113-00_A
Группа эспрессо

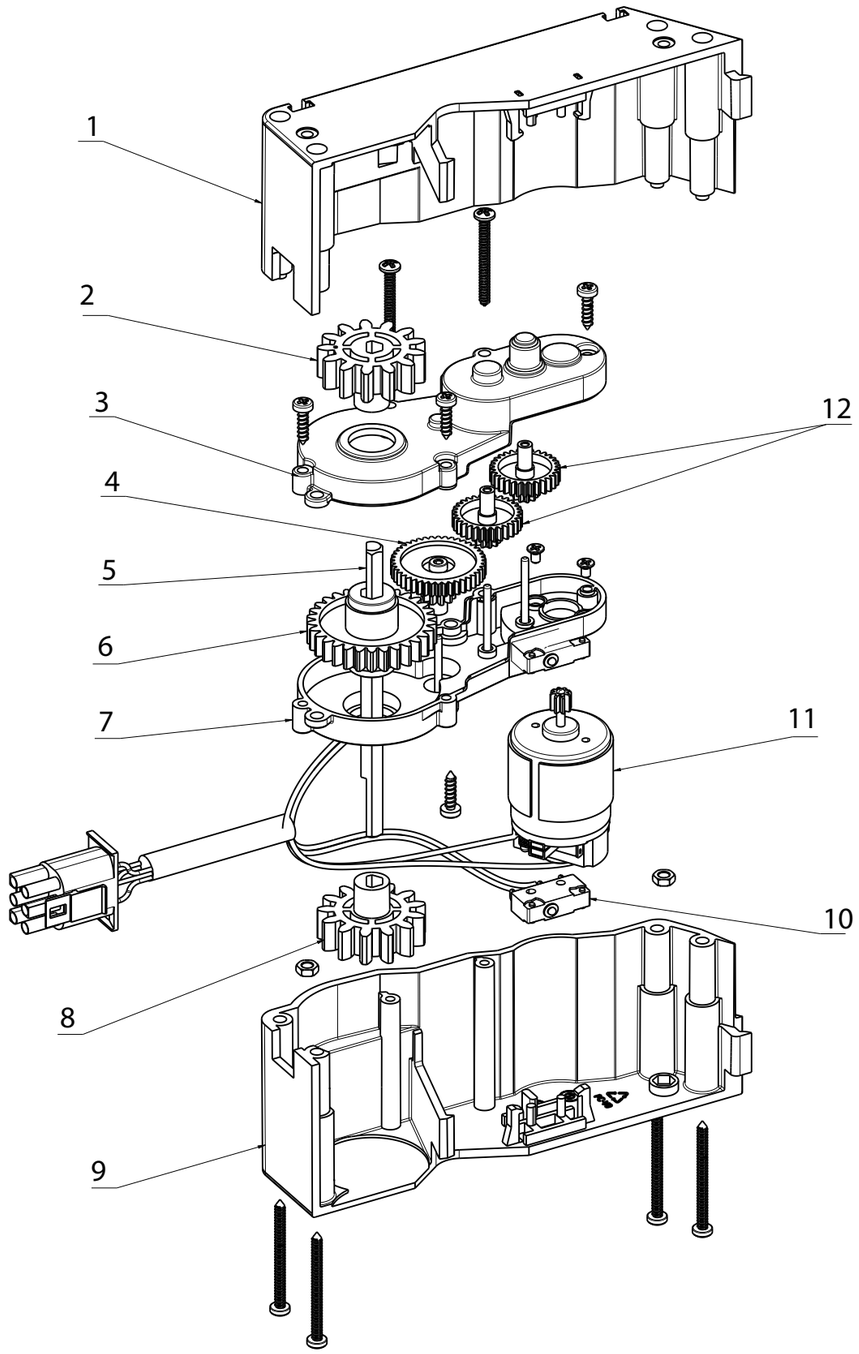

Позиция	Наименование	Обозначение
1	Корпус редуктора правая часть	101A3354A
2	Шестеренка	101A3312B
3	Кожух правая часть	101A3326B
4	Шестеренка редуктора группы эспрессо белая	101A8322A
5	Шток	105A3302D
6	Шестеренка редуктора группы эспрессо большая зеленая	101A8103D
7	Кожух левая часть	101A3327C
8	Шестерня	101A3312B
9	Корпус редуктора левая часть	101A3355A
10	Микрик редуктора группы эспрессо	106A0022B
11	Мотор редуктора группы эспрессо	206D1060A
12	Шестеренка редуктора группы эспрессо зеленая	101A8101B

Редуктор группы эспрессо
206D4037B

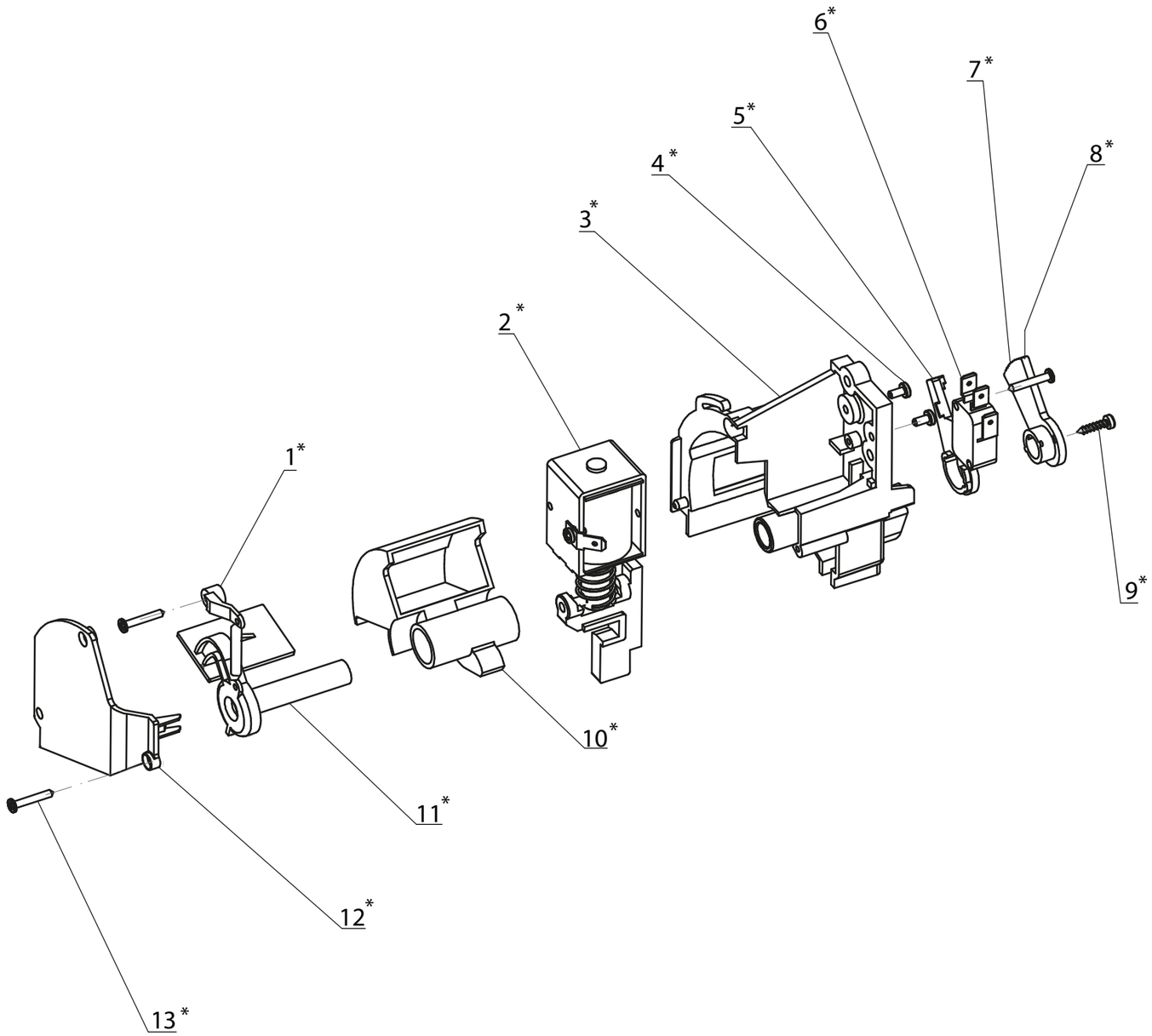

Позиция	Наименование
1	Якорь
2	Электромагнитное реле
3	Тело дозатора
4	Винт М3х6
5	Рычаг
6	Микровыключатель
7	Индикатор
8	Винт самонарезающий М2.9х16
9	Винт самонарезающий М3х13
10	Корпус дозатора
11	Лезвие
12	Защитный кожух
13	Винт

* - Позиции продаются только в комплекте Дозатора СМ012-195-00

Дозатор СМ012-195-00

Лист23

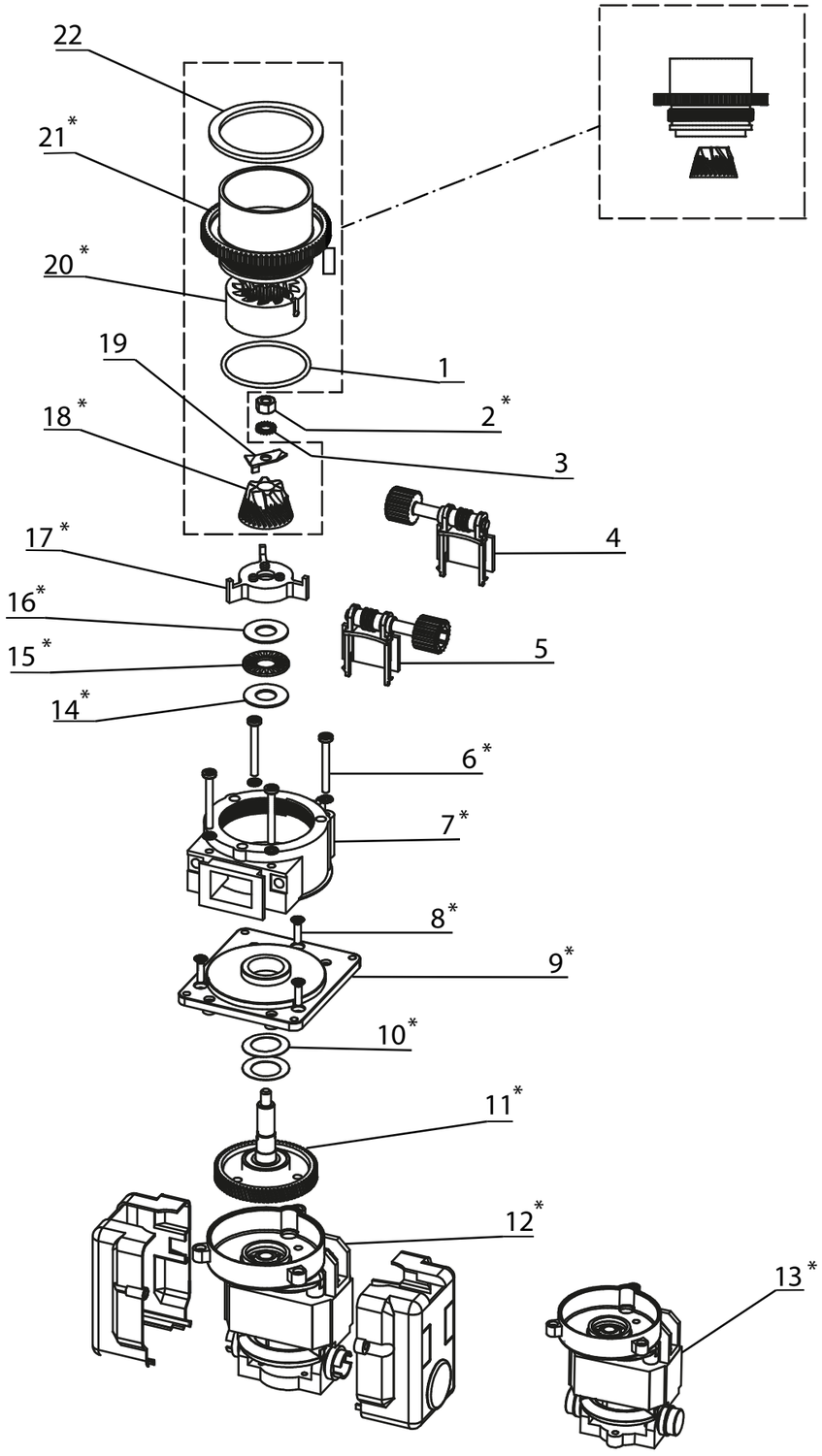

Позиция	Наименование	Обозначение
1	Кольцо	P/N 107A0058A
2	Гайка M6 LH сталь	
3	Шайба M6 сталь	
4	Регулятор с левой резьбой в сборе	P/N 201A4016B
5	Регулятор с правой резьбой в сборе	P/N 201A4015C
6	Винт M4x35	
7	Корпус	
8	Винт M4x16	
9	Опорная пластина	
10	Пружинная шайба	
11	Шестеренка с подшипником	
12	Двигатель в сборе (~100V 50-60Hz, ~117V 60Hz, ~230V 50Hz)	
13	Двигатель в сборе (24V/20W)	
14	Шайба	
15	Игольчатый подшипник	
16	Шайба	
17	Крыльчатка	
18	Фреза измельчителя	
19	Нож	P/N 104A0200A
20	Измельчитель	
21	Корпус мельницы	
22	Прокладка	P/N 107A3000A

* - Позиции продаются только в комплекте Кофемолки CM012-196-00

Кофемолка CM012-196-00